Scelte SELECTION SOFTWARE V3R13M7 db151025.26

ECO™ heat transfer coolers by LUVATA

Пользователь ТзОВ "Промхолод-Рівне" Проверка Воздухоохладитель

06.02.2016

Темпер. в кам.	°C	0	Температура испарения	°C	-8,0
TD1	°C	8,0	Хладагент		R404A
Количество воздухоохладителей		1			

Теплообменник	Стандарт	Корпус	Стандарт
Питание вентилятора	400/3/50	Тип вентилятора	Стандарт
Оттайка	Электр.		

Выбранная модель: 1 x IDE 42A07 ED

Мощность	kW	15,253			
TD1	°C	8,0	Сумм поток воздуха	m3/h	8720

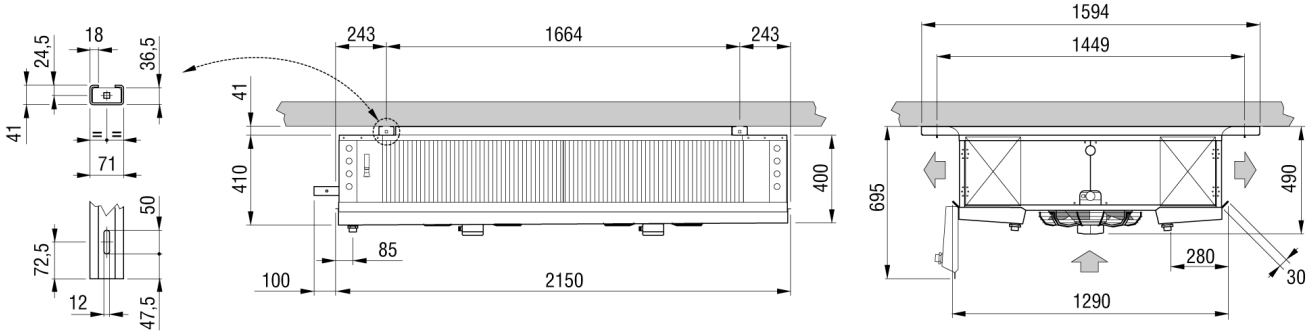

Вес	kg	145,000			
Внутренняя поверхность	m2	10,30	Внешняя поверхность	m2	56,41
Входное подсоединение		22 mm	Выходное подсоединение		42 mm
Объём труб	dm3	21,10	Расстояние между ламелями	mm	7
Сливное подсоединение		2 x 1" GAS			
Оттайка	ED	Электр.		Watt	10200
Вентилятор	n.	2	Диаметр	mm	450
Поток воздуха	m3/h	8720	Выброс воздуха	m	13,0
Питание	V	400/3/50	Скорость вентилятора	об/мин	1370
Вентил.	A	1,58	Суммарная мощность	Watt	860
Ур. шума в 10 m.	dB(A)	49			

Примечание: мы не несем ответственность за производительность и качество реализованной продукции, если на двигатели вентиляторов были установлены системы регулирования скорости вращения не нами.